The reproduction, distribution and utilization of this document as well as the communication of its contents to others without express authorization is prohibited. Offenders will be held liable for the payment of damages. All rights reserved in the event of the grant of a patent, utility model or design. "Observe protective note according to DIN ISO 16016" Technical data is subject to change without notice! Weldon shanks produced with transition radius.

Bezeichnung

# HSS - Kugelfräser

Dok.-art

## Dokumentationszeichnung

| Schneiden-Ø | Schneidenlänge | Gesamtlänge | Schaft-Ø |
|---|---|---|---|
| 10 | 45 | 95 | 10 |

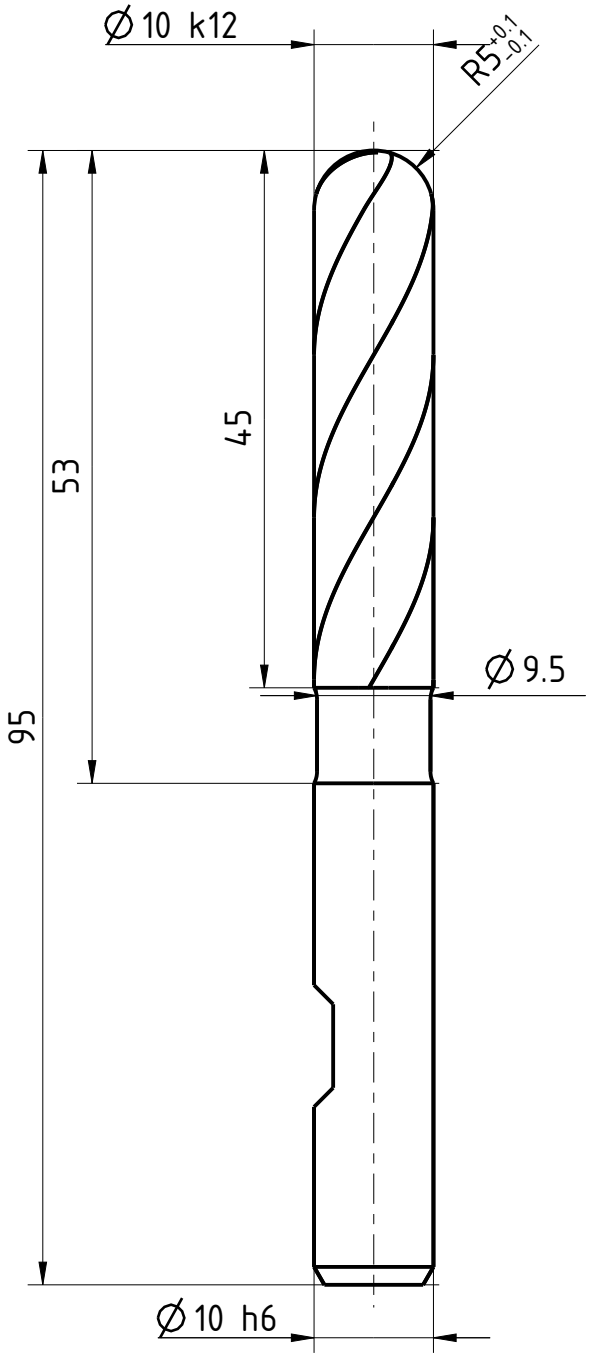


| | |
|---|---|
| Typ | H |
| Zähnezahl | 4 |
| Schneidrichtung | rechts |
| Spiralrichtung | Rechtsspirale |
| Spiralwinkel | 30° |
| Teilung | gleich geteilt |
| Kühlung | ohne |
| Schaft | DIN 1835-B |
| Beschichtung | ohne |
| Bemerkung: | |

EMUGE FRANKEN

Blatt SHEET

Massst. SCALE 3:2

Ansicht VIEW
Projektionsmethode 1
FIRST ANGLE Projektion

Allgemeintoleranzen ISO 2768-mk
GENERAL TOLERANCES

| > ≤ | 6 30 | 30 120 | 120 400 | 400 1000 | 1000 2000 |
|---|---|---|---|---|---|
| ±0,1 | ±0,2 | ±0,3 | ±0,5 | ±0,8 | ±1,2 |

Dok.-art DOC. TYPE: Dokumentationszeichnung

Bezeichnung TITLE: FRANKEN - HSS Kugelfräser

| | | | | |
|---|---|---|---|---|
| Ersteller Issued by: TA | Erstelldatum DATE: 19-05-2016 | Ersetzt durch REPL. BY | Kundencode CUSTOMER CODE | Artikel-Nr. ARTICLE-NO. |
| Prüfer Verified by | Prüfdatum DATE | Ersatz für REPL. FOR | Kunden-Sach-Nr. CUSTOMER PART NO. | Zeichnungs-Nr. DRAWING-NO.: 3328.010 |

Weitergabe sowie Vervielfältigung dieses Dokuments, Verwertung und Mitteilung seines Inhalts sind verboten, soweit nicht ausdrücklich gestattet. Zuwiderhandlungen verpflichten zu Schadensersatz. Alle Rechte vorbehalten. Insbesondere für den Fall der Patent-, Gebrauchsmuster- oder Geschmacksmustereintragung vorbehalten. "Schutzvermerk nach ISO 16016 beachten". Technische Aenderungen vorbehalten! Alle Mitmaßmaßen mit Uebergangsradien.