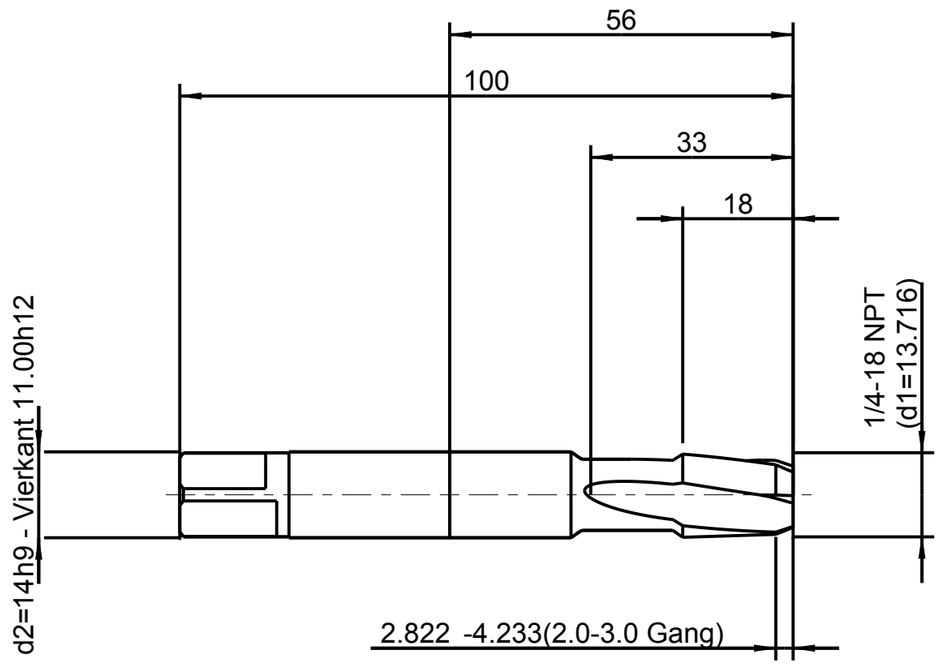

1:1

Identifikation

EMUGE-NI Rekord 1-R10-NI-TICN 1/4-18 NPT
PM 9°37'/250 Kom.-Nr.

Erstellt mit CAD! Änderungen nur am CAD/CAM-Modell!

Weitergabe sowie Vervielfältigung dieses Dokuments, Verwertung und Mitteilung seines Inhalts sind verboten, soweit nicht ausdrücklich gestattet. Zuwiderhandlungen verpflichten zu Schadensersatz. Alle Rechte für den Fall der Patent-, Gebrauchsmuster- oder Geschmacksmustereintragung vorbehalten. "Schutzvermerk nach DIN ISO 16016 beachten" Technische Änderungen vorbehalten!

EMUGE FRANKEN

EMUGE-Werk Richard Glimpel
GmbH & Co. KG
www.emuge-franken.com

Allgemeintoleranzen
ISO 2768-mk

>	6	30	120	400	1000
≤ 6	30	120	400	1000	2000
±0,1	±0,2	±0,3	±0,5	±0,8	±1,2

Blatt: 1/1
Massstab: 1:1
Ansicht:

Dokumentart: Dokumentationszeichnung

Bezeichnung: MGB-KEG-Rek.1-R10-NI-TICN
1/4-18 NPT

Ersteller: CAD/TF	Ausgabedatum: 29.08.2016	Ersetzt durch	Material-Nummer
Prüfer	Prüfdatum	Ersatz für	Kunden-Zeichn.Nr.

Kunde:
Bauteil: -
Bestellnummer: B670J400.5765
Zeichnungs-Nr.: B670J400.5765

A3